天皇杯・皇后杯 平成 24 年度 全日本卓球選手権大会
平成 25 年 1 月 15 日 (火)～ 20 日 (日)
東京・国立代々木競技場第一体育館

女子ダブルス ベスト 16

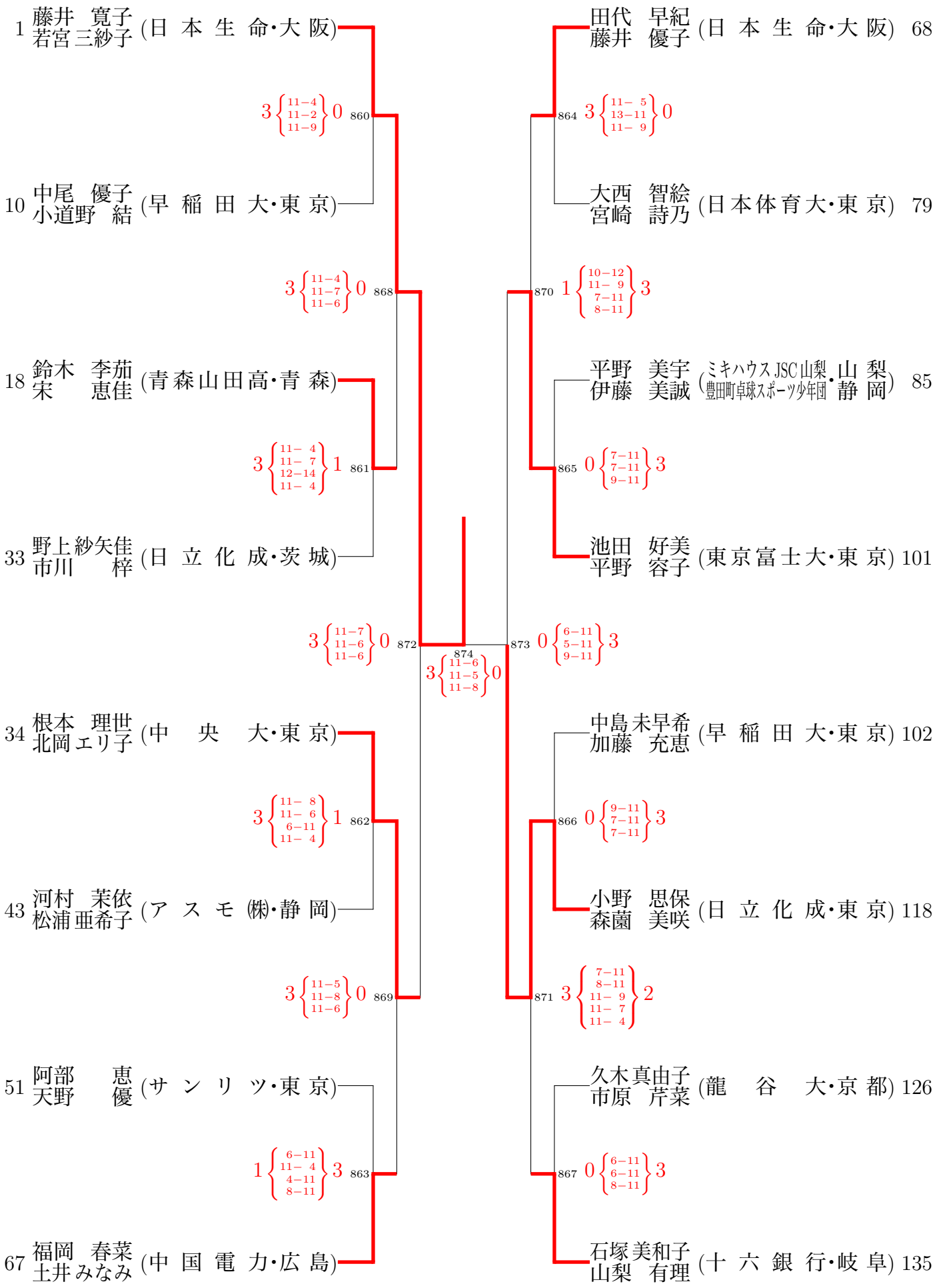

平成 25 年 1 月 20 日 14 時 20 分 現在

Copyright© 公益財団法人 日本卓球協会・新潟大学