女子ダブルス ベスト 16

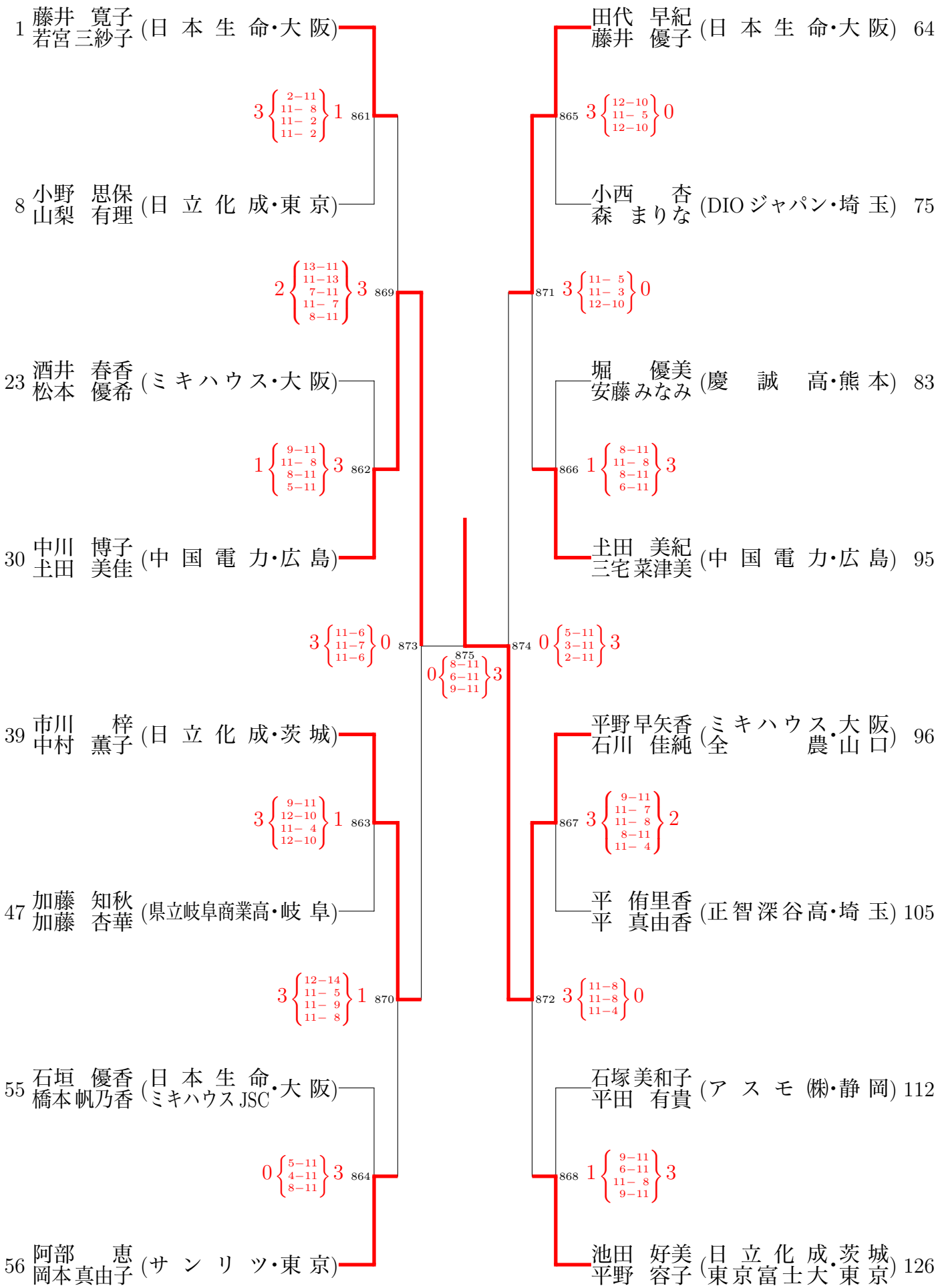

平成 26 年 1 月 19 日 14 時 27 分 現在

Copyright© 公益財団法人 日本卓球協会・新潟大学