女子ダブルス ベスト 16

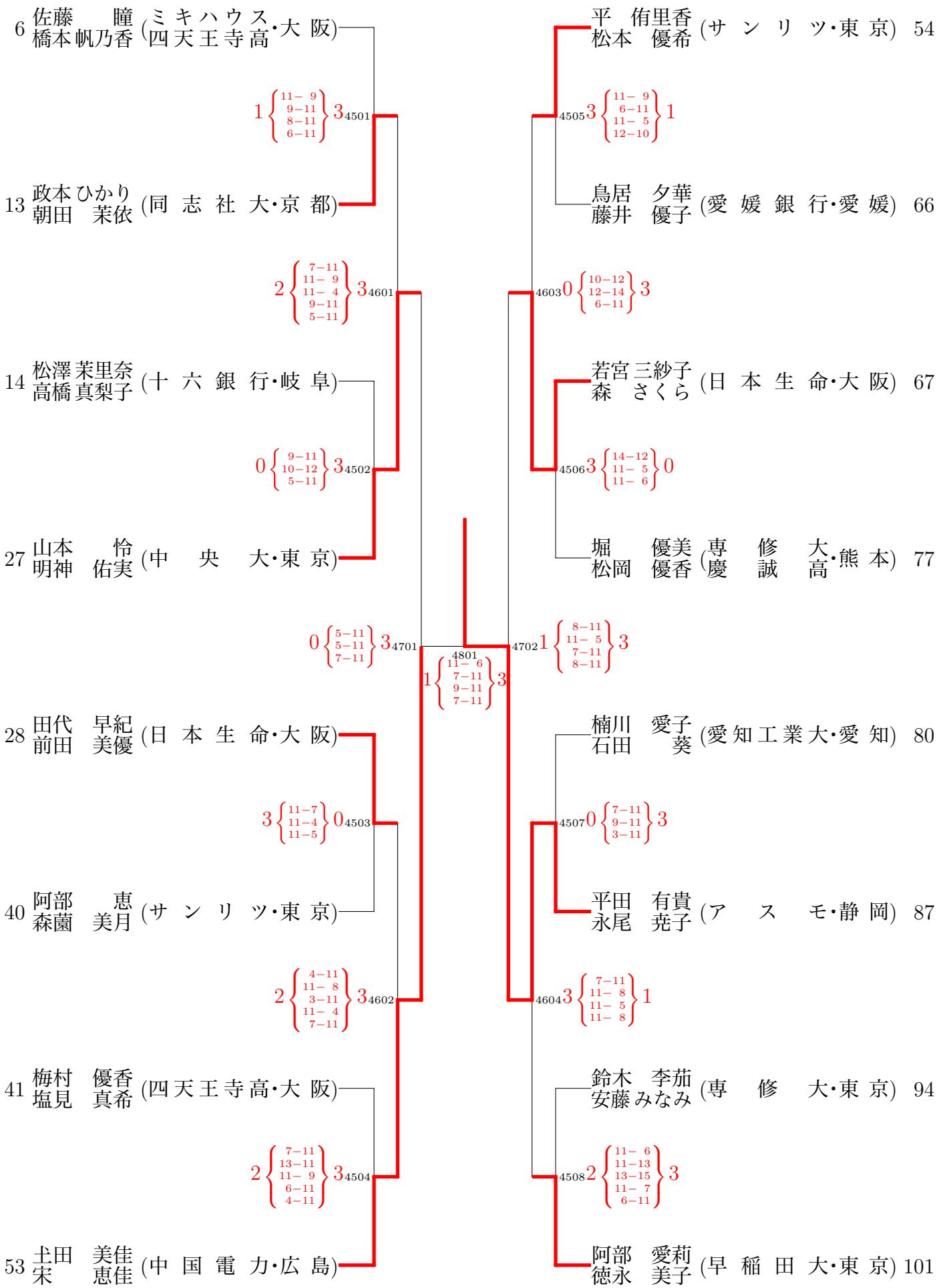

平成 29 年 2 月 28 日 11 時 56 分 現在

Copyright© JTTA 公益財団法人 日本卓球協会・新潟大学