天皇杯・皇后杯　2020 年　全日本卓球選手権大会
令和 2 年 1 月 13 日 (月)～ 19 日 (日)
丸善インテックアリーナ・大阪

ジュニア女子 ベスト 16

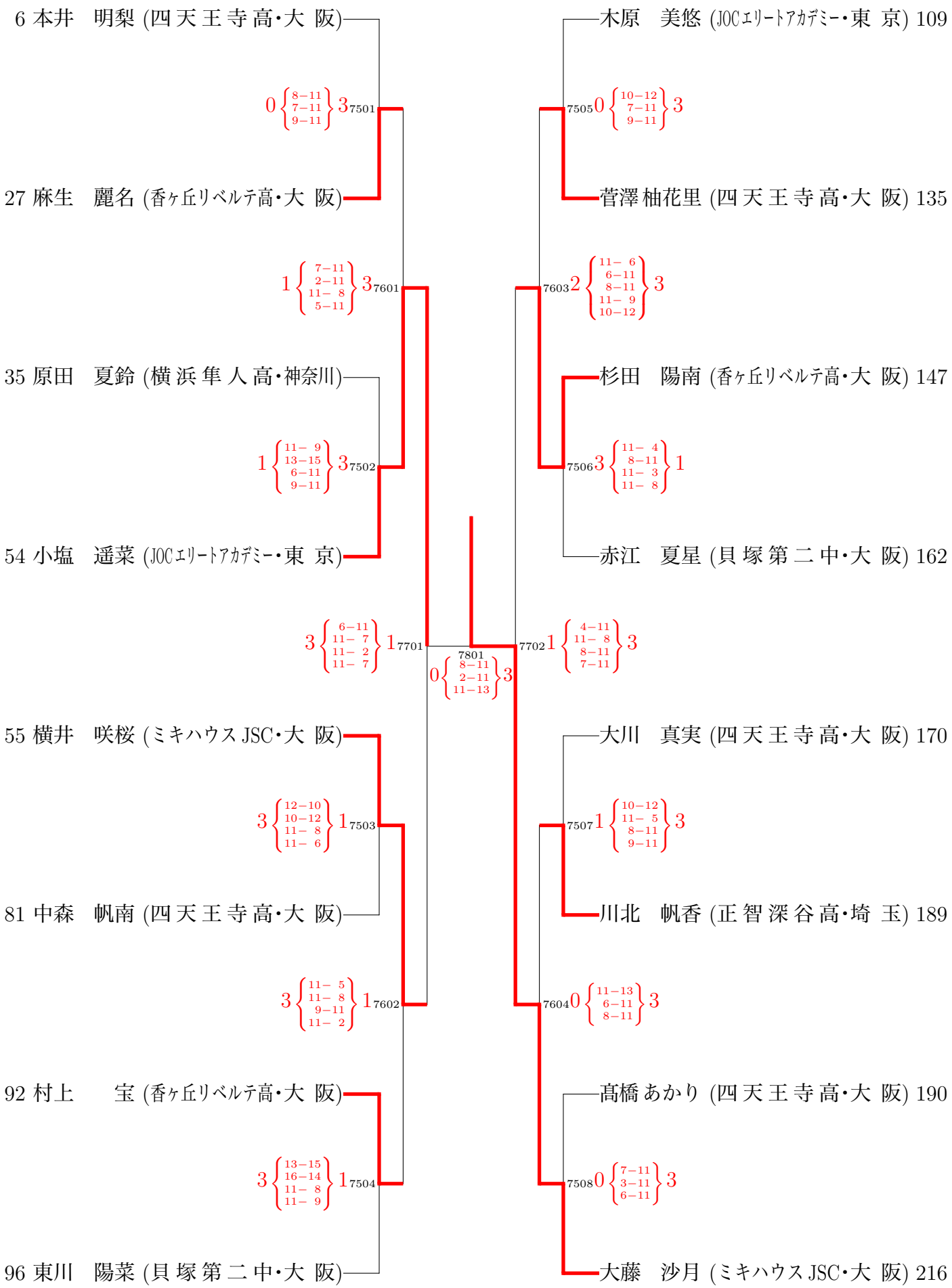

2020 年 1 月 18 日 8 時 49 分 現在

Copyright© JTTA 公益財団法人 日本卓球協会
新潟大学